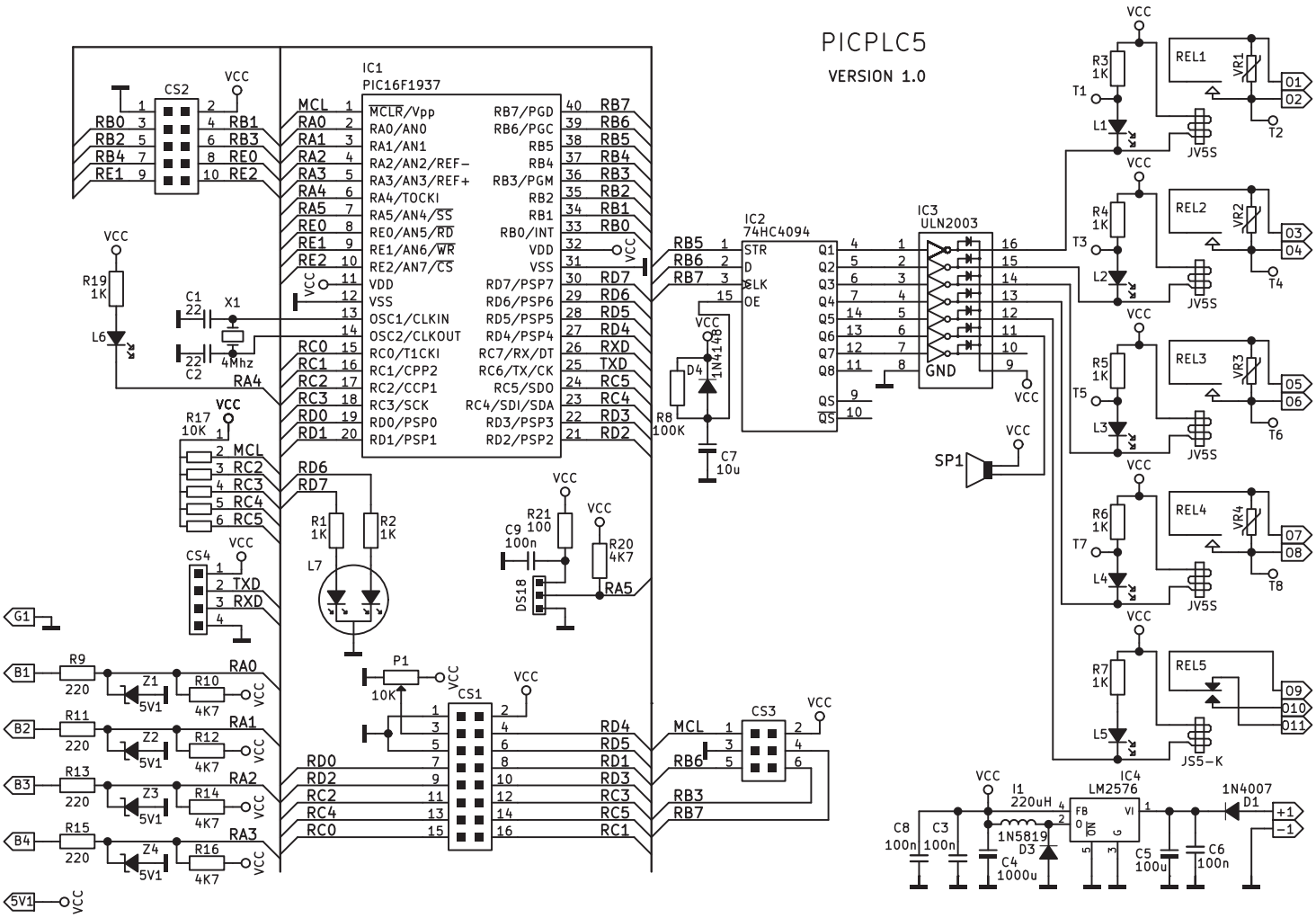

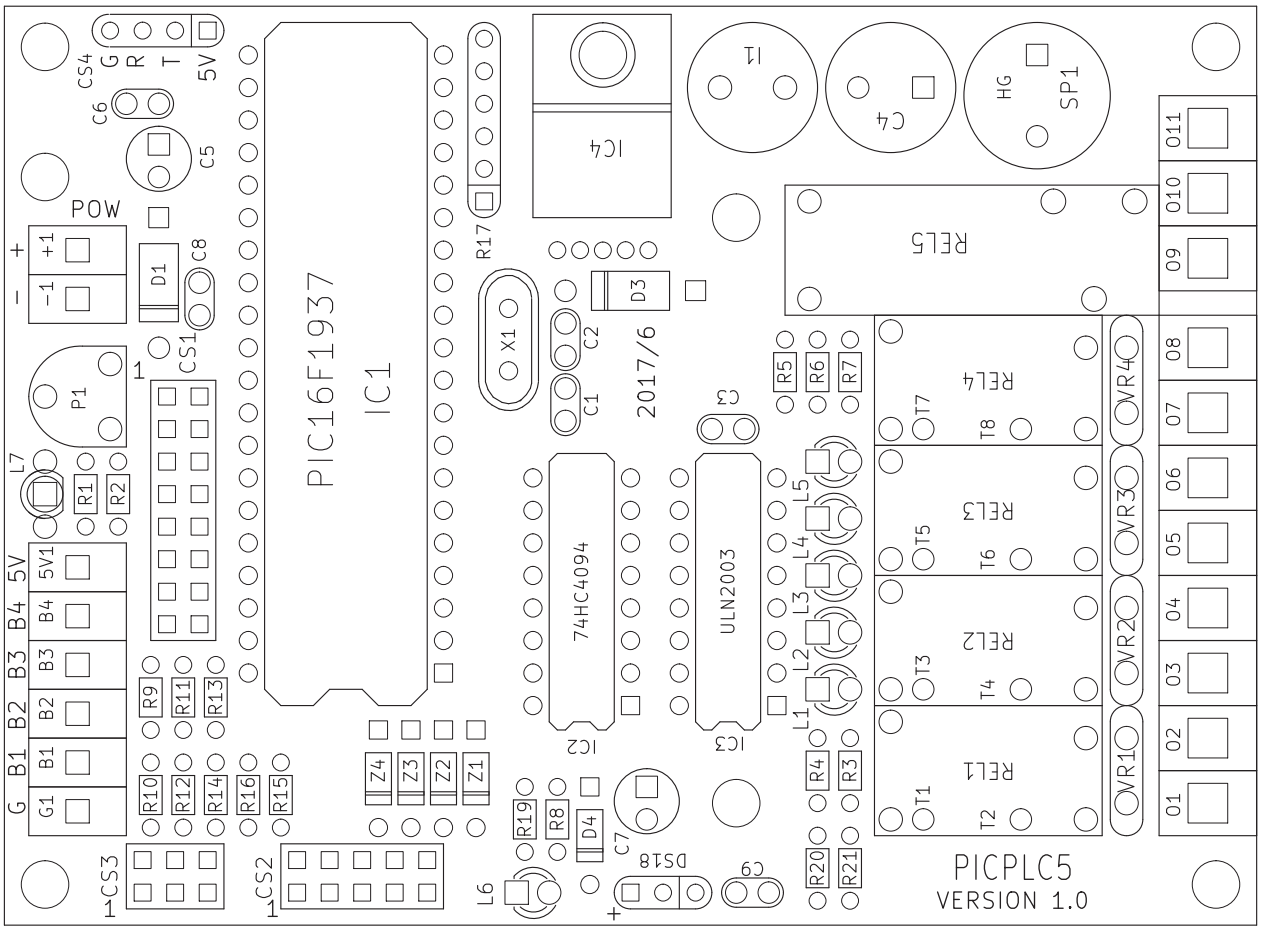

Doksi a CD-n: \mikroklb\picplc5\picplc5.pdf
Internet: http://www.mikroklub.hu/htm/zip/picplc5.zip